ООО «Фазиль Электро»

производство детского игрового и спортивного оборудования

www.fazel.ru

E-mail: fazelectro@mail.ru

Качалка на пружине

«Джип»

Для детей в возрасте от 3 до 6 лет

ПАСПОРТ

КП-Дж-1.00.00.00ПС

Краснодар 2018

Содержание

1. Основные сведения об изделии.
2. Основные технические данные.
3. Комплектность.
4. Свидетельство о приемке.
5. Свидетельство об упаковке.
6. Гарантийные обязательства.
7. Рекламации.
8. Сведения о хранении.
9. Учет неисправностей при эксплуатации.
10. Учет технического обслуживания.
11. Сведения о ремонте.
12. Инструкция по монтажу.
13. Правила безопасной эксплуатации игрового комплекса.
14. Инструкция по осмотру и проверке оборудования перед началом эксплуатации.
15. Инструкция по осмотру, обслуживанию и ремонту оборудования.
16. Особые отметки.

1 Основные сведения об изделии

1.1 Наименование качалка на пружине "Джип"
1.2 Предприятие ООО «Фазиль Электро», г.Краснодар, ул. Демуса 50
1.3 Заводской номер Кп-Дж-1
1.4 Дата выпуска _____
1.5 Качалка на пружине предназначена для детей от 3 до 6 лет

2 Основные технические данные

2.1 Размеры качалки на пружине 1210x930x1260 мм
2.2 Вес 55 кг.

3 Комплектность песочного городка

№	Обозначение	Наименование	Кол-во	Примечание
1	Кп-Дж-1.01	Боковина левая	1	
2	Кп-Дж-1.02	Боковина правая	1	
3	Кп-Дж-1.03	Диск колеса	4	D=135
4	Кп-Дж-1.04	Колесо	4	D=300
5	Кп-Дж-1.05	Фара	2	D=100
6	Кп-Дж-1.06	Радиаторная решетка	1	
7	Кп-Дж-1.07	Передняя часть машины	1	
8	Кп-Дж-1.08	Капот	1	
9	Кп-Дж-1.09	Руль	1	
10	Кп-Дж-1.10	Стенка под рулем	1	
11	Кп-Дж-1.11	Пол машины	1	480x930
12	Кп-Дж-1.12	Сиденье	1	
13	Кп-Дж-1.13	Спинка	1	
14	Кп-Дж-1.14	Крыша	1	
15	Кп-Дж-1.15	Перекладина	2	L=694
16	Кп-Дж-1.16	Уголок 50x50	2	L=300
17	Кп-Дж-1.17	Пружинный узел (стандарт)	2	

Метизы Машины

Наименование	Количество	Наименование	Количество
Болт М6х35 мебельный	36	Колпачок пластиковый М6	50
Гайка М6 со стопорным кольцом	50	Уголок 45х45 оцинкованный	4
Болт М6х45 мебельный	12	Болт М6х60 мебельный	2

4 Свидетельство о приемке.

Качалка на пружине " Джип", заводской номер Кп-Дж-1 соответствует ГОСТ Р 52169-2012, ГОСТ Р 52301-2013 и признаны годными к эксплуатации.

М.П.

Дата выпуска 29.11.19

Мурадян И.М. _____ _____

личная подпись инициалы и фамилия

5 Свидетельство об упаковке

Качалка на пружине "Джип "

наименование изделия, обозначение

Заводской номер Кп-ДЖ-1 упаковано ООО «Фазиль Электро», г. Краснодар, ул. Демуса 50

наименование предприятия, проводившего упаковку

согласно требованиям нормативных документов

Дата упаковки _____ М.П.

Упаковку провел _____

личная подпись, инициалы, фамилия

ОТК-01

Дата продажи _____ М.П.

Продавец _____

6 Гарантийные обязательства

Предприятие- изготовитель гарантирует соответствие Качалка на пружине "Джип", заводской номер Кп-Дж-1 требованиям ГОСТ Р 52169-2012, ГОСТ Р 52301-2013 при соблюдении эксплуатантом (владельцем) правил монтажа, эксплуатации, транспортирования и хранения.

Срок гарантии на изделие 12 месяцев со дня поставки (продажи) изделия эксплуатанту (владельцу) и не более 18 месяцев со дня приемки (изготовления).

Производитель не несет ответственности за поломки и неисправности, обнаруженные в пределах гарантийного срока, если они произошли вследствие нарушении правил монтажа, транспортирования и хранения оборудования, нормального износа товара или его частей, неправильной его эксплуатацией, ненадлежащей эксплуатации владельцем или третьими лицами.

7 Рекламация

В случае обнаружения дефектов или поломок оборудования в период гарантийного срока по вине изготовителя(поставщика) составляются Акт-рекламация. Акт-рекламация должен содержать:

- наименование оборудования, заводской номер и дату выпуска;
- даты получения, монтажа и ввода в эксплуатацию;
- общее время работы, ч;
- сведения об имевшихся неисправностях.

8 Сведения о хранении

Дата		Условия хранения изделия	Должность, фамилия, инициалы ответственного лица
Установки на хранение	Снятие с хранения		

9 Учет неисправностей при эксплуатации

Дата отказа изделия, его составной части ли элемента конструкции	Характер(внешнее проявление неисправности)	Время работы отказавшей составной части или элемента конструкции, ч	Принятые меры по устранению неисправности (Расход ЗИП, направление акта-рекламации)	Должность, фамилия, инициалы и подпись ответственного лица	Примечание

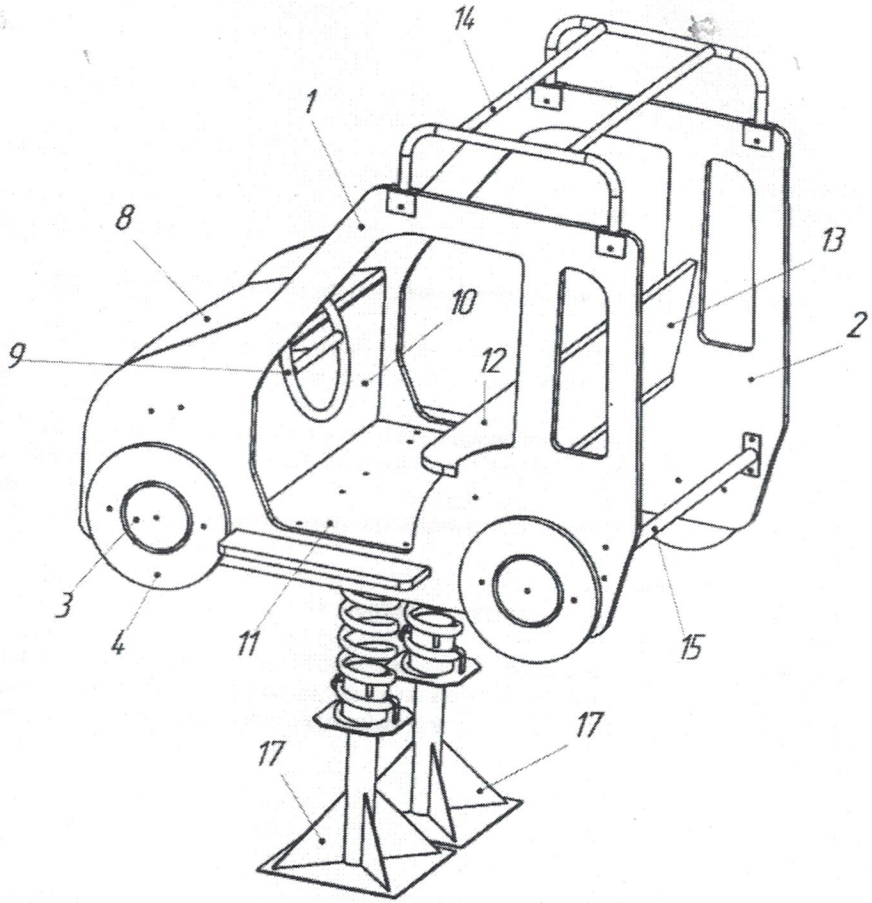

Рисунок 2- общая схема сборки Качалки на пружине

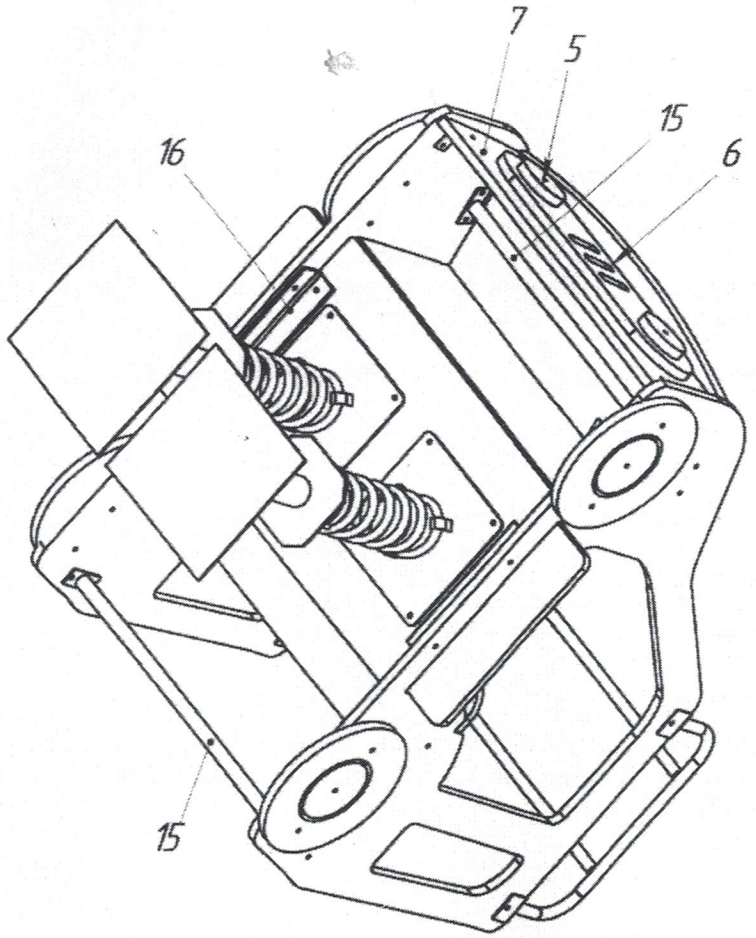

Рисунок 3- общая схема сборки Качалки на пружине

13 Правила безопасной эксплуатации игрового оборудования

13.1 Качалка на пружине предназначен для детей от 3 до 6 лет.

13.2 Дети до семи лет должны находиться на детской площадке под присмотром родителей, воспитателей или сопровождающих взрослых.

13.3 Качалка на пружине используется на детских игровых площадках без постоянного наблюдения оперативным персоналом. В целях обеспечения безопасной эксплуатации оборудования эксплуатант (владелец) должен ежедневно проводить регулярный визуальный осмотр.

если во время осмотра будут обнаружены какие-либо неполадки, то они должны быть немедленно устранены, а если это невозможно, то оборудование должно быть закрыто для детей.

13.5 На поверхности игровой площадки не должно быть посторонних предметов, острых элементов, выступов и травмирующих включений.

14 Инструкция по осмотру и проверке оборудования перед началом эксплуатации

Перед началом эксплуатации проводят визуальный осмотр, проверяют узлы крепления и прочность конструкции. Все болтовые соединения должны быть закрыты пластиковыми колпачками.

15 Инструкция по осмотру, обслуживанию и ремонту оборудования

15.1 Регулярный визуальный осмотр необходимо проводить ежедневно, при ежедневном осмотре проверяют прочность конструкций, а также узлы крепления.

15.2 Функциональный осмотр необходимо проводить один раз в три месяца. При функциональном осмотре проверяют устойчивость конструкции, прочность узлов крепления.

15.3 Ежегодный основной осмотр проводят с периодичностью один раз в 12 месяцев.

16 Особые отметки

Производитель оставляет за собой право вносить конструктивные изменения в оборудование, поэтому размеры, масса и конструктивные элементы могут незначительно отличаться от указанных в паспорте.